INSTITUCIÓN UNIVERSITARIA
COLEGIO MAYOR
DE ANTIOQUIA

Alcaldía de Medellín

GCFI-008 Fecha: 09-02-2015 versión-2

MEMORIAS
SEMANA DE LA FACULTAD DE ARQUITECTURA E INGENIERÍA

7a Muestra de producciones académicas e investigativas de los programas de Construcciones Civiles, Ingeniería Ambiental, Arquitectura y Tecnología en Delineantes de Arquitectura e Ingeniería

02 al 06 de Mayo de 2016

GCFR 008 Fecha: 09-02-2015 versión-2

Edición en Línea. ISSN 2357-5921 Volumen 4 - No 1-2016 Publicación Semestral

doing
estudio de ingeniería

PRÁCTICA PROFESIONAL

Delineante de Arquitectura e Ingeniería

2016

GCFR 008 Fecha: 09-02-2015 versión-2

INSTITUCIÓN UNIVERSITARIA
COLEGIO MAYOR
DE ANTIOQUIA

doing
estudio de ingeniería

¿QUIÉNES SOMOS?

Somos una compañía de consultoría en ingeniería estructural, supervisión técnica e interventoría de proyectos, creada en el año 2008.

Contamos con más de 1'500.000 m2 de estructura diseñada, en proyectos de centros comerciales, grandes superficies, proyectos institucionales, de vivienda e infraestructura como puentes, puertos y pequeñas centrales hidroeléctricas.

Nuestra filosofía de "Ingeniería con Detalle" y excelente servicio nos ha permitido posicionarnos en el mercado, ganándonos la confianza de importantes compañías inmobiliarias, constructoras y desarrolladoras de proyectos.

INSTITUCIÓN UNIVERSITARIA
COLEGIO MAYOR
DE ANTIOQUIA

doing
estudio de ingeniería

MISIÓN

Desarrollamos soluciones de ingeniería estructural con alto nivel de detalle, óptimas, confiables y efectivas, así como servicios de interventoría para el sector de la construcción.

El uso de tecnología de vanguardia y nuestro talento humano calificado, íntegro y comprometido, nos permiten obtener la recomendación de nuestros clientes y la generación de valor para los accionistas y nuestro entorno.

VISIÓN

En el año 2020 seremos reconocidos en el país como una compañía de servicios de consultoría estructural que desarrolla soluciones de ingeniería con detalle que superan las expectativas de nuestros clientes.

INSTITUCIÓN UNIVERSITARIA
COLEGIO MAYOR
DE ANTIOQUIA

doing
estudio de ingeniería

SERVICIOS

1. Diseño estructural

Nos comprometemos con la búsqueda de soluciones estructurales creativas y óptimas.

2. Interventoría y supervisión técnica de obras civiles

Acompañamos para garantizar que sus proyectos se desarrollen conforme a las especificaciones de diseño, normativas y a sus expectativas.

3. Revisión e interventoría de diseños estructurales

Nuestro compromiso es con la excelencia. Como revisores nos enfocamos en "sumar" e identificar posibilidades para mejorar.

4. Estudios de vulnerabilidad y rehabilitación estructural

Los retos de ingeniería que impone el estudio de estructuras existentes nos apasionan.

INSTITUCIÓN UNIVERSITARIA
COLEGIO MAYOR
DE ANTIOQUIA

doing
estudio de ingeniería

SERVICIOS

5. **Asesorías y acompañamiento a proyectos**
Brindamos el soporte en cualquier etapa de sus proyectos.
Nuevas miradas enfocadas siempre en agregar valor.

6. **Patologías estructurales**
Encontramos fascinante la investigación de las causas de los problemas de desempeño de las estructuras y las oportunidades de aprendizaje que éstas nos brindan.

7. **Factibilidad y conceptualización estructural**
La búsqueda de soluciones estructurales a los retos complejos es nuestra pasión.

INSTITUCIÓN UNIVERSITARIA
COLEGIO MAYOR
DE ANTIOQUIA

doing
estudio de ingeniería

FUNCIONES COMO PRACTICANTE

- Analizar la información estructural y arquitectónica dada por el Ingeniero para digitalizar planos para construcción, correspondientes al proyecto a través del Software AutoCAD.

- Dar apoyo a la realización de planos estructurales que sean necesarios y de los que estén planteados (modificaciones y actualizaciones), aplicando conceptos básicos.

INSTITUCIÓN UNIVERSITARIA
COLEGIO MAYOR
DE ANTIOQUIA

doing
estudio de ingeniería

DEBERES Y RESPONSABILIDADES

- Conocer, respetar y acatar el Reglamento Interno de Trabajo, las disposiciones y políticas de la empresa.
- Dar manejo cuidadoso y adecuado a los equipos e implementos de trabajo asignados.
- Cumplir con el horario establecido.

INSTITUCIÓN UNIVERSITARIA
COLEGIO MAYOR
DE ANTIOQUIA

doing
estudio de ingeniería

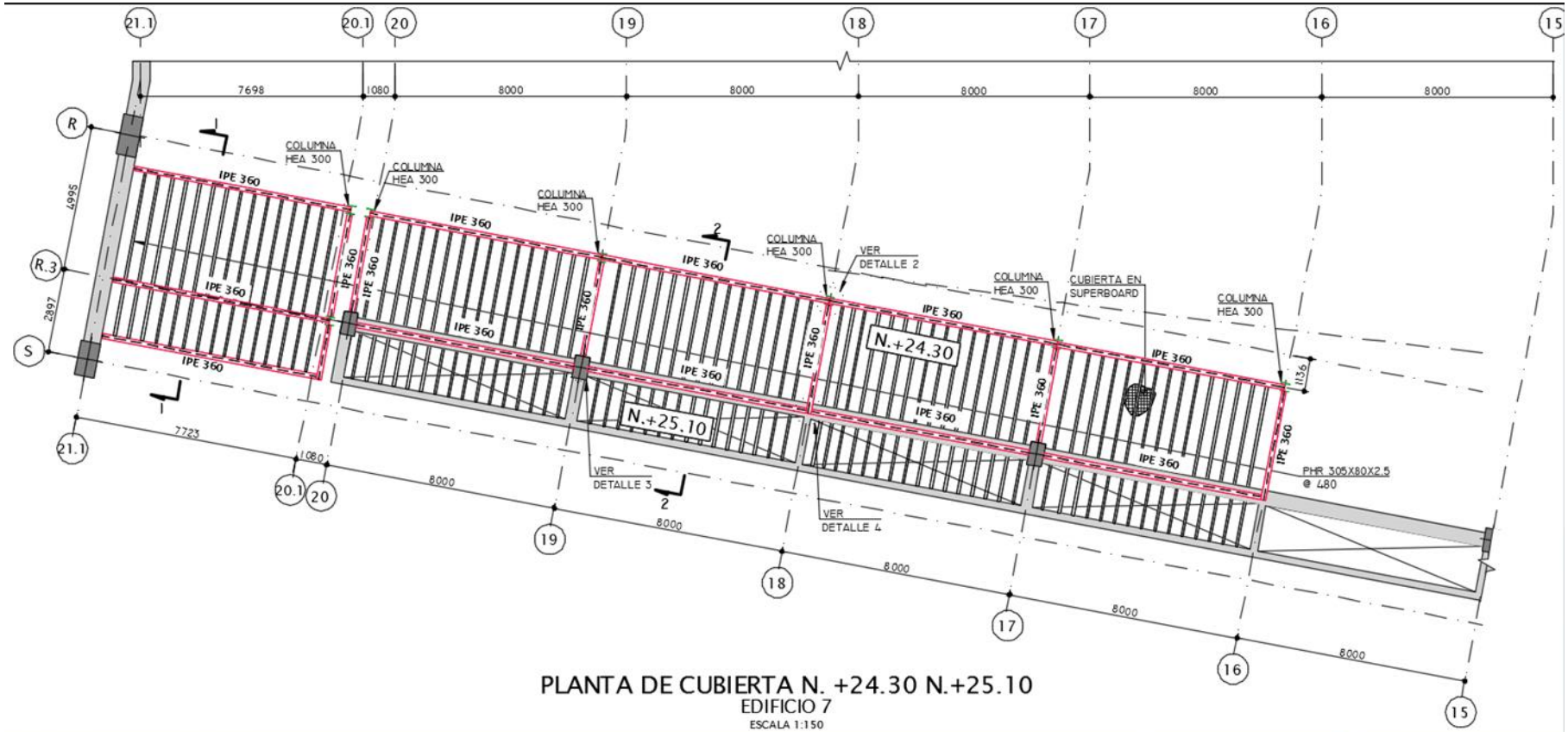

PLANTA DE CUBIERTA N. +24.30 N.+25.10
EDIFICIO 7
ESCALA 1:150

INSTITUCIÓN UNIVERSITARIA
COLEGIO MAYOR
DE ANTIOQUIA

doing
estudio de ingeniería

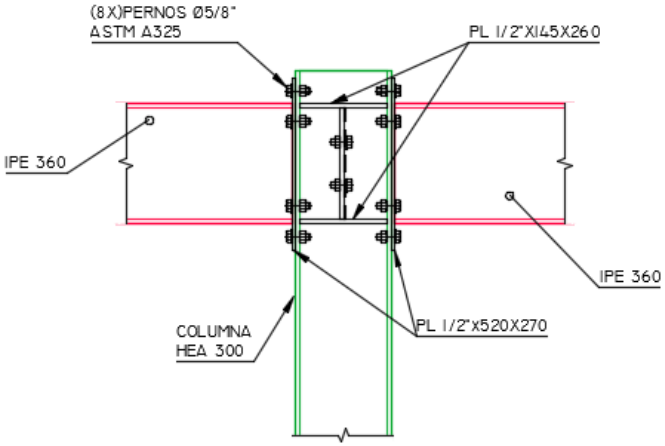

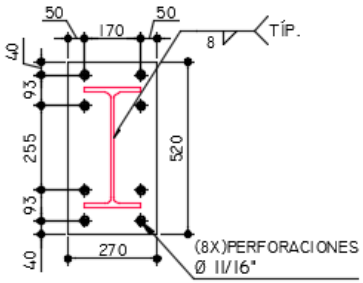

SECCIÓN B-B

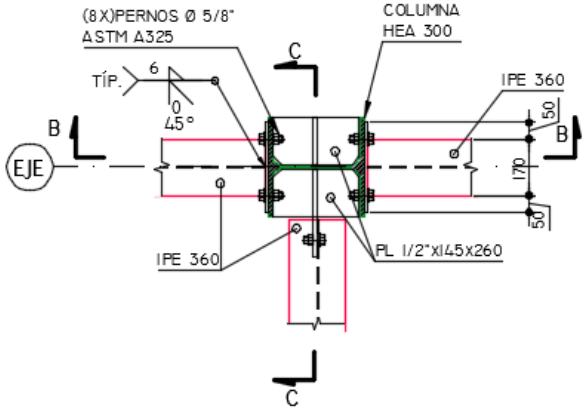

PLANTA

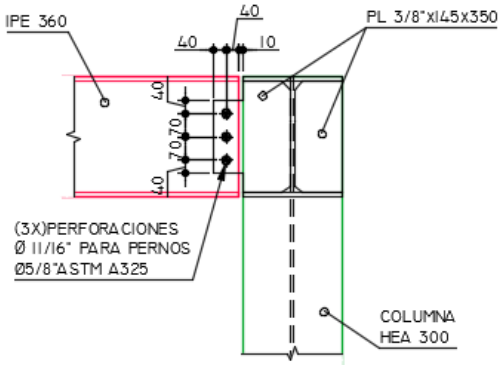

SECCIÓN C-C

DETALLE 2

CONEXIÓN DE VIGA IPE 360 A
COLUMNAS HEA 300

ESCALA 1:20

INSTITUCIÓN UNIVERSITARIA
COLEGIO MAYOR
DE ANTIOQUIA

doing
estudio de ingeniería

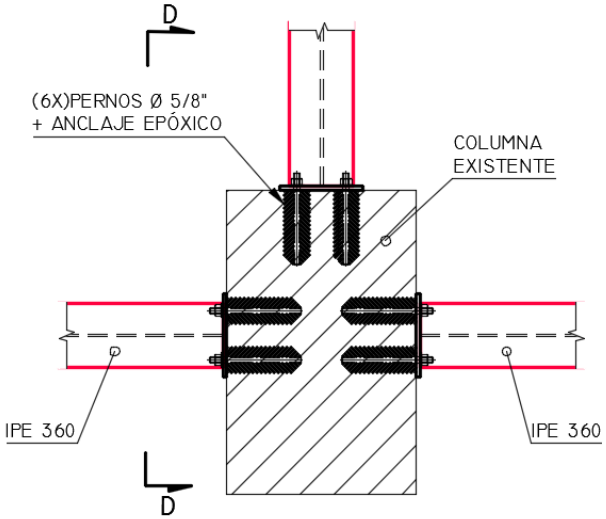

PLANTA

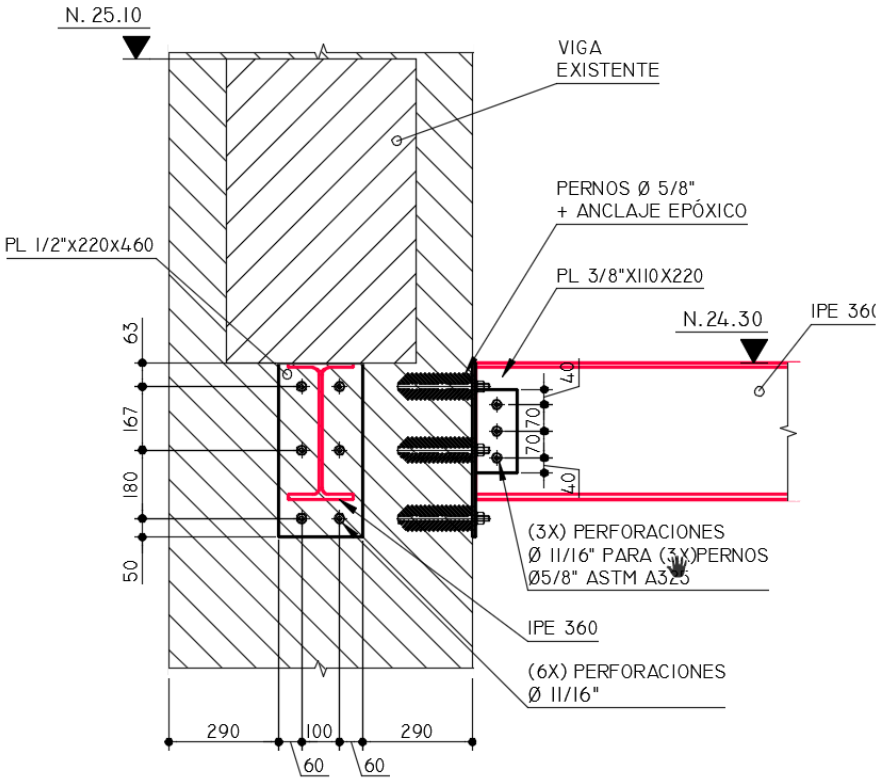

SECCIÓN D-D

DETALLE 3

CONEXIÓN DE VIGA IPE 360 A COLUMNA DE CONCRETO EXISTENTE

ESCALA: 1:20

INSTITUCIÓN UNIVERSITARIA
COLEGIO MAYOR
DE ANTIOQUIA

doing
estudio de ingeniería

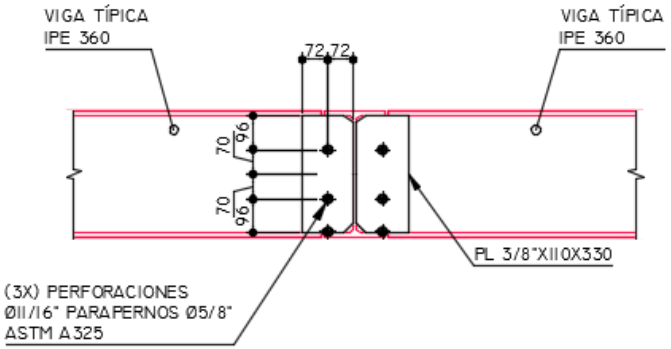

SECCIÓN F-F

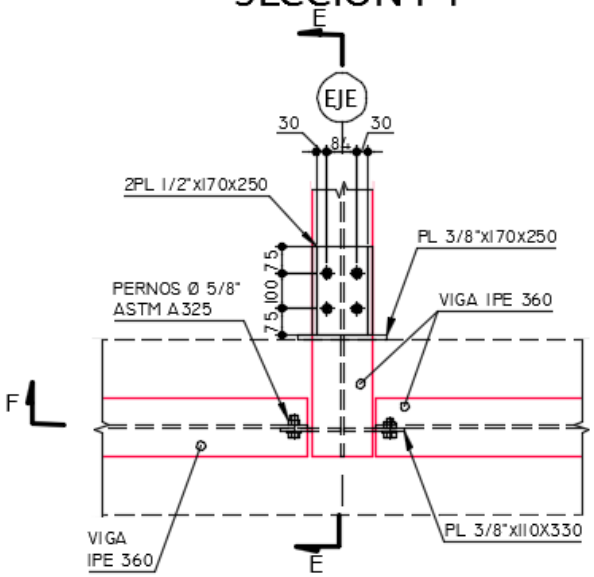

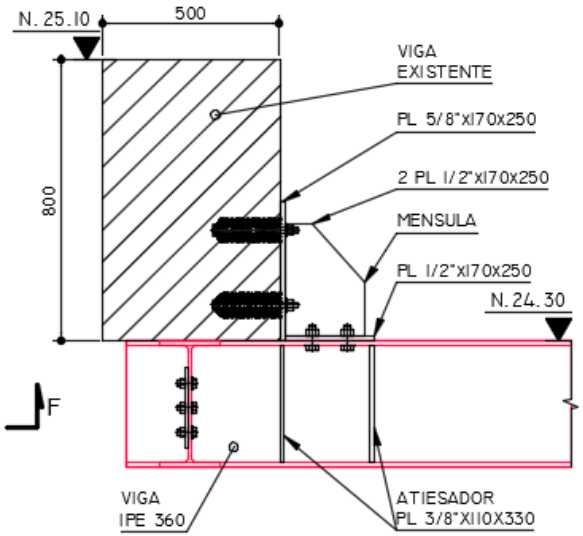

PLANTA

DETALLE 4

SECCIÓN E-E

CONEXIÓN DE VIGA IPE 360 A
VIGA DE CONCRETO EXISTENTE

ESCALA: 1:20

INSTITUCIÓN UNIVERSITARIA
COLEGIO MAYOR
DE ANTIOQUIA

doing
estudio de ingeniería

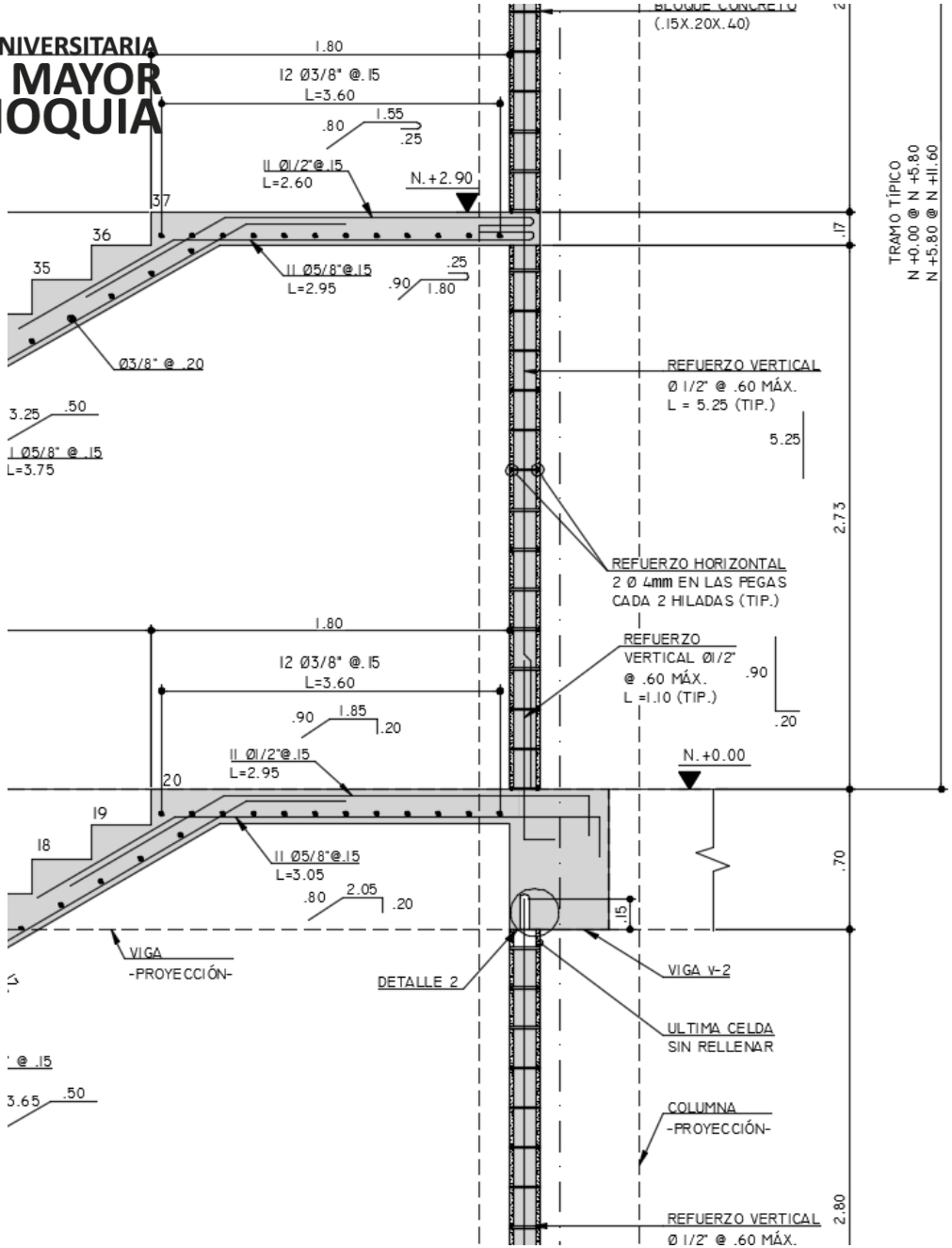

INSTITUCIÓN UNIVERSITARIA
COLEGIO MAYOR
DE ANTIOQUIA

doing
estudio de ingeniería

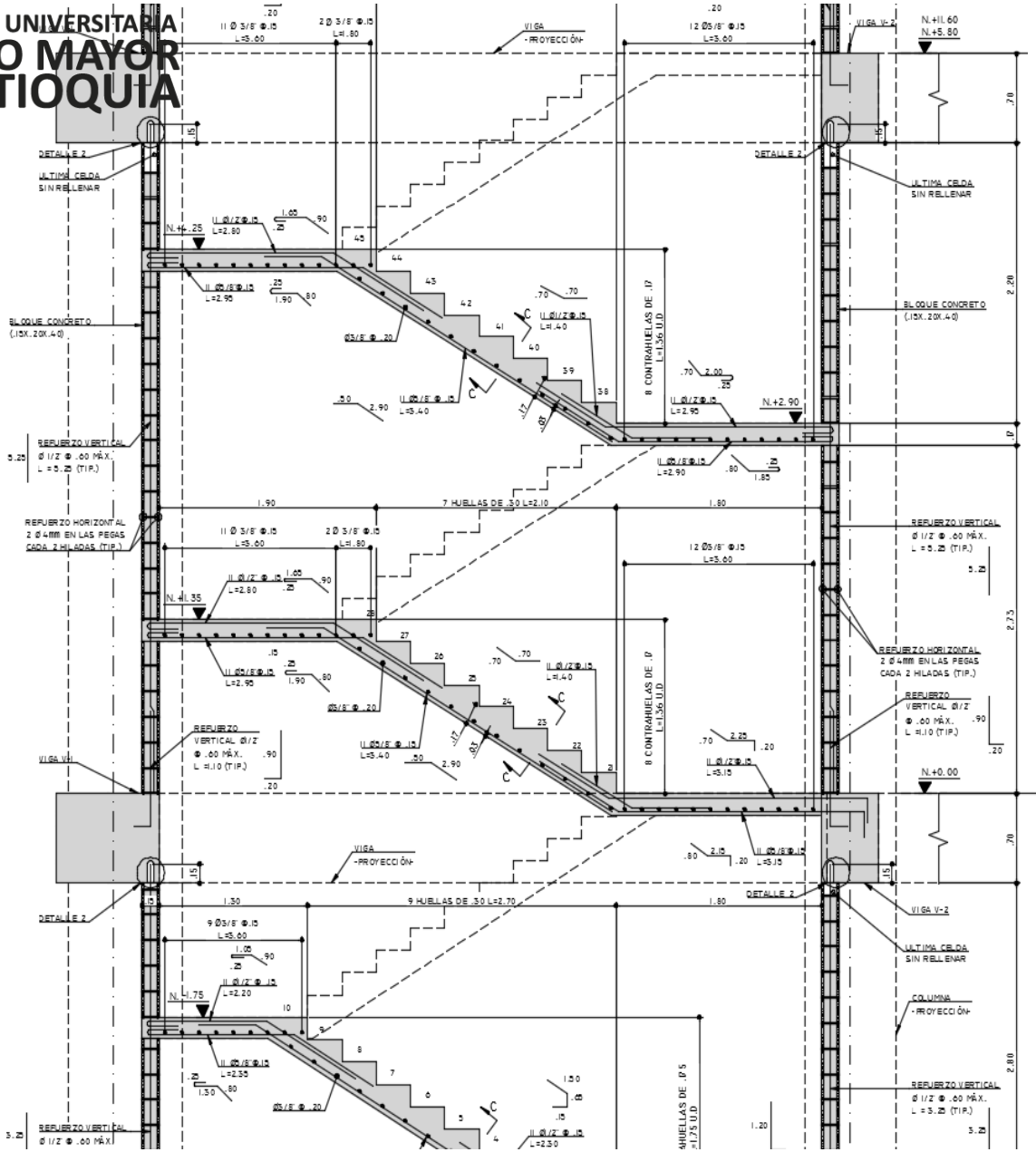

INSTITUCIÓN UNIVERSITARIA
COLEGIO MAYOR
DE ANTIOQUIA

doing
estudio de ingeniería

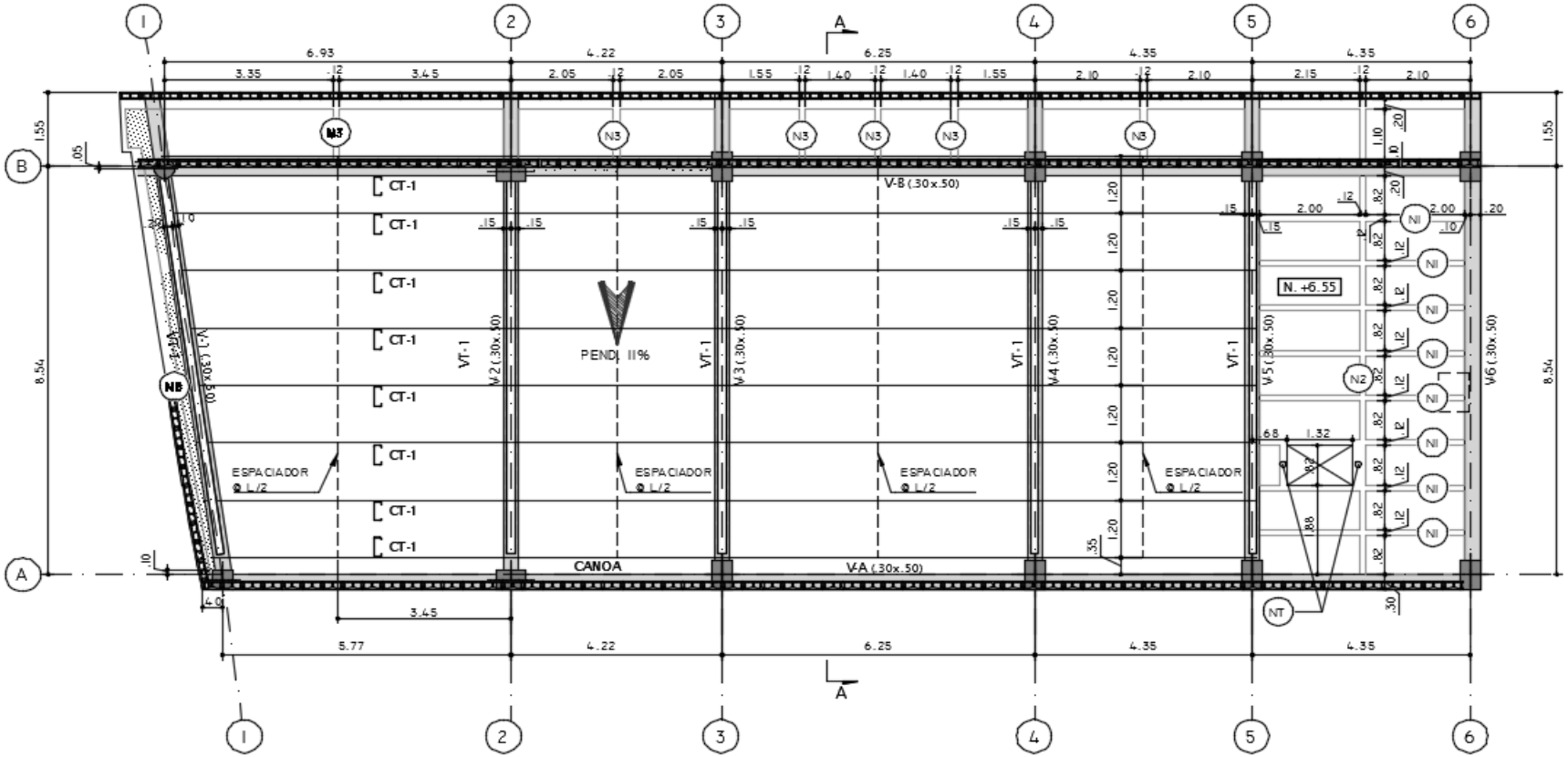

PLANTA DE LOSA Y VIGAS DE CUBIERTA

NIVEL +6.55

ESCALA 1:100

INSTITUCIÓN UNIVERSITARIA
COLEGIO MAYOR
DE ANTIOQUIA

doing
estudio de ingeniería

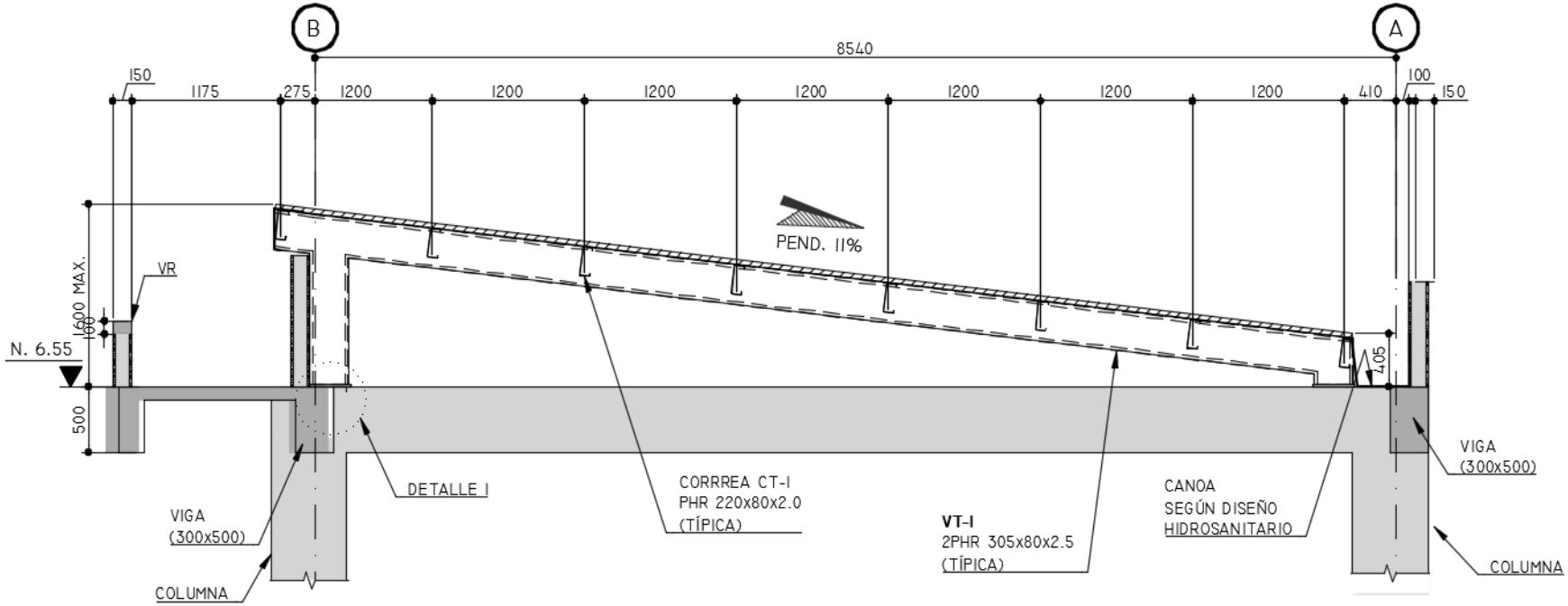

SECCIÓN A-A

ESCALA 1:50

MEDIDAS EN mm

INSTITUCIÓN UNIVERSITARIA
COLEGIO MAYOR
DE ANTIOQUIA

doing
estudio de ingeniería

COLUMNAS

A-2, A-3, A-4, A-5, A-6,
B-2, B-3, B-4, B-5, B-6

SON 10

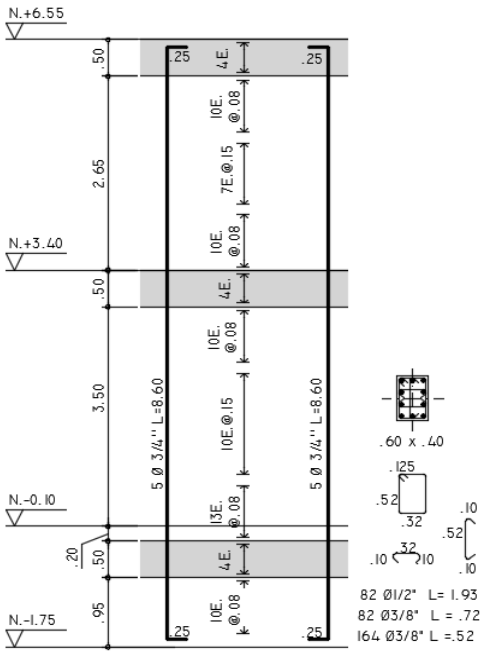

COLUMNA

A-1

ES 1

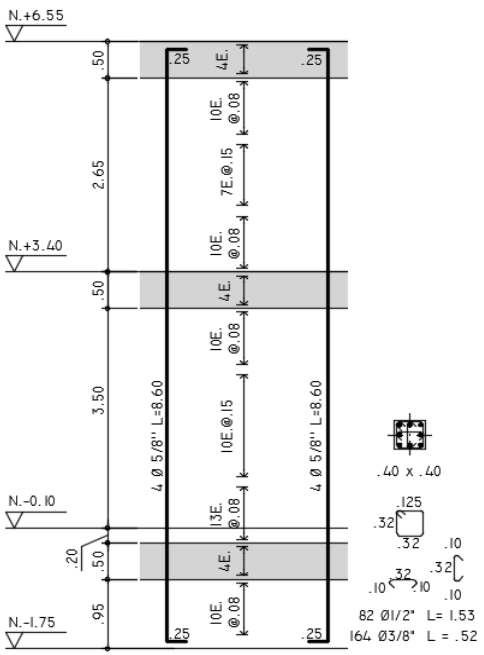

COLUMNA

B-1

ES 1

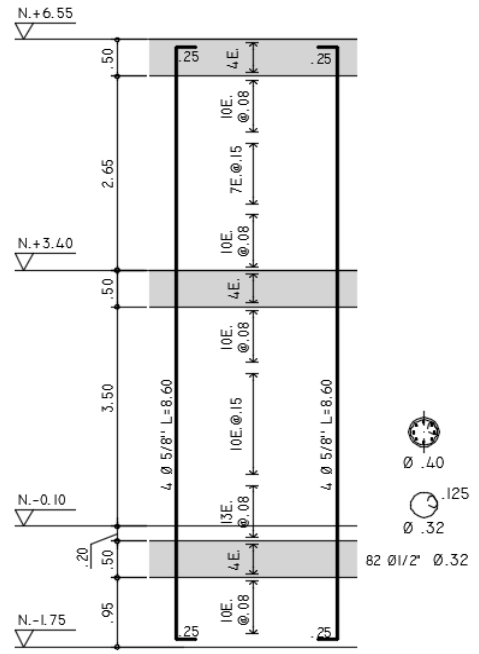

DESPIECE DE COLUMNAS

ESCALA 1:50

INSTITUCIÓN UNIVERSITARIA
COLEGIO MAYOR
DE ANTIOQUIA

doing
estudio de ingeniería

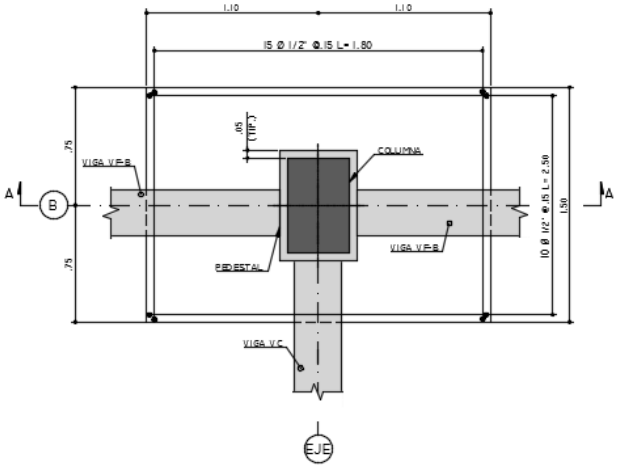

PLANTA

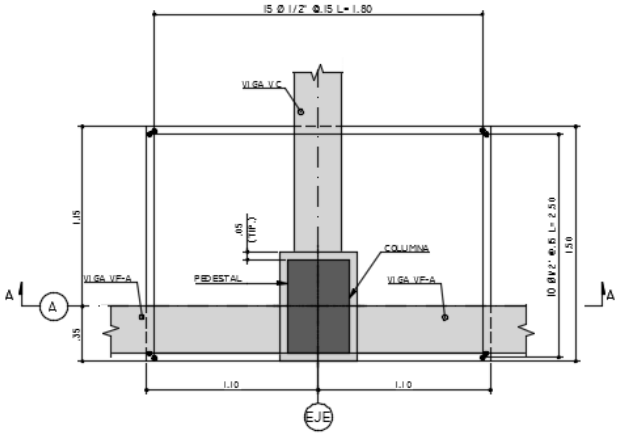

PLANTA

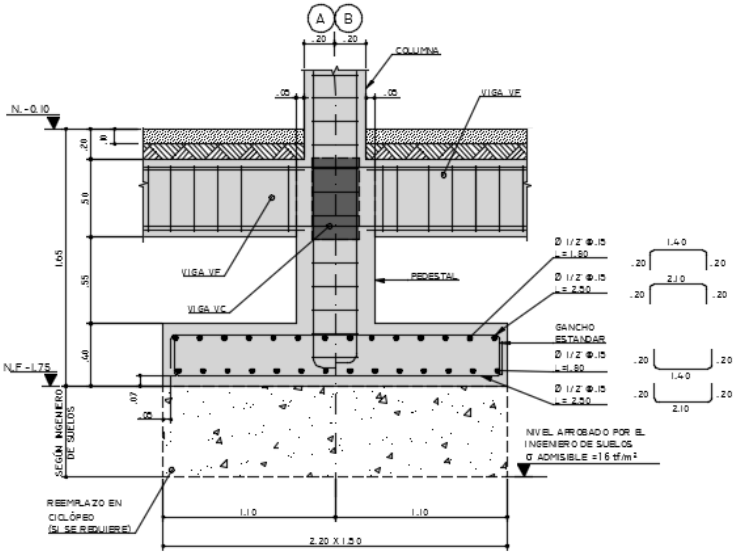

SECCIÓN A-A

DETALLE 1
ELEVACIÓN TÍPICA DE
FUNDACIONES MEDIANERAS F1
ESCALA: 1:25

GRACIAS

Organizadora y Compiladora del Evento
Olgalicia Palmett Plata
Mayo de 2016

INSTITUCIÓN UNIVERSITARIA
COLEGIO MAYOR
DE ANTIOQUIA

Alcaldía de Medellín

GC-FR-009 Fecha de Publicación: 3 de Febrero de 2015